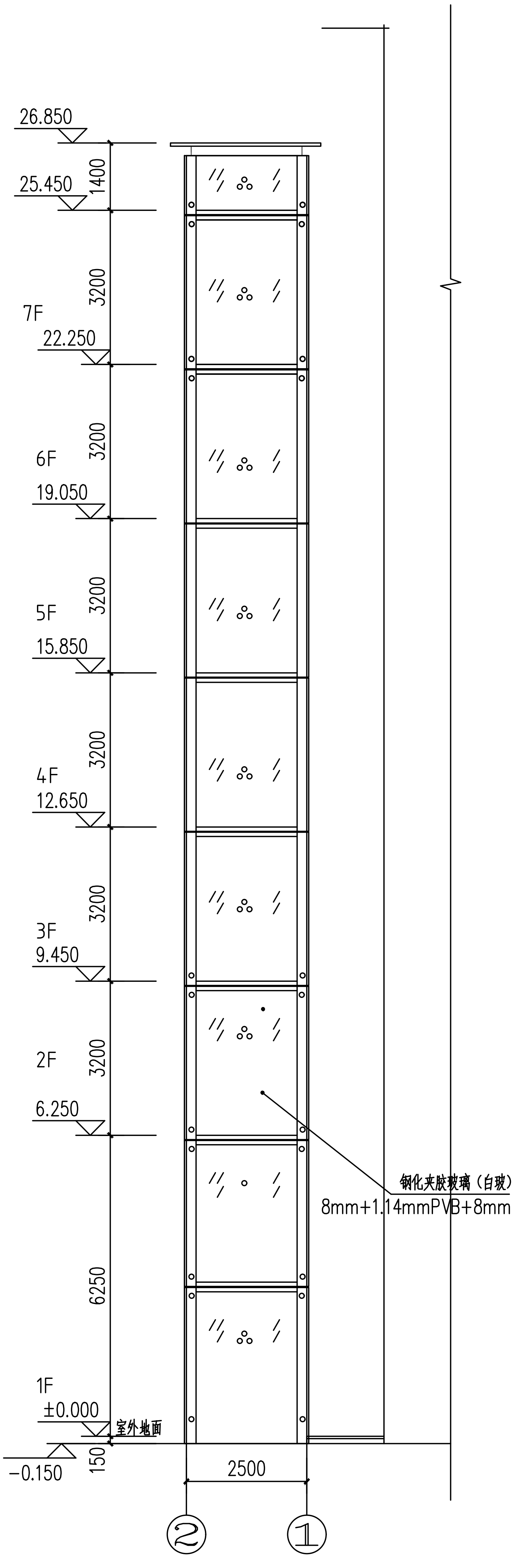
26.850
25.450
1400
7F
22.250
3200
6F
19.050
3200
5F
15.850
3200
4F
12.650
3200
3F
9.450
3200
2F
6.250
3200
6250
1F
±0.000
室外地面
-0.150
150
2500
钢化夹胶玻璃（白玻）
8mm+1.14mmPVB+8mm
②
①

②~①轴立面图　1：100

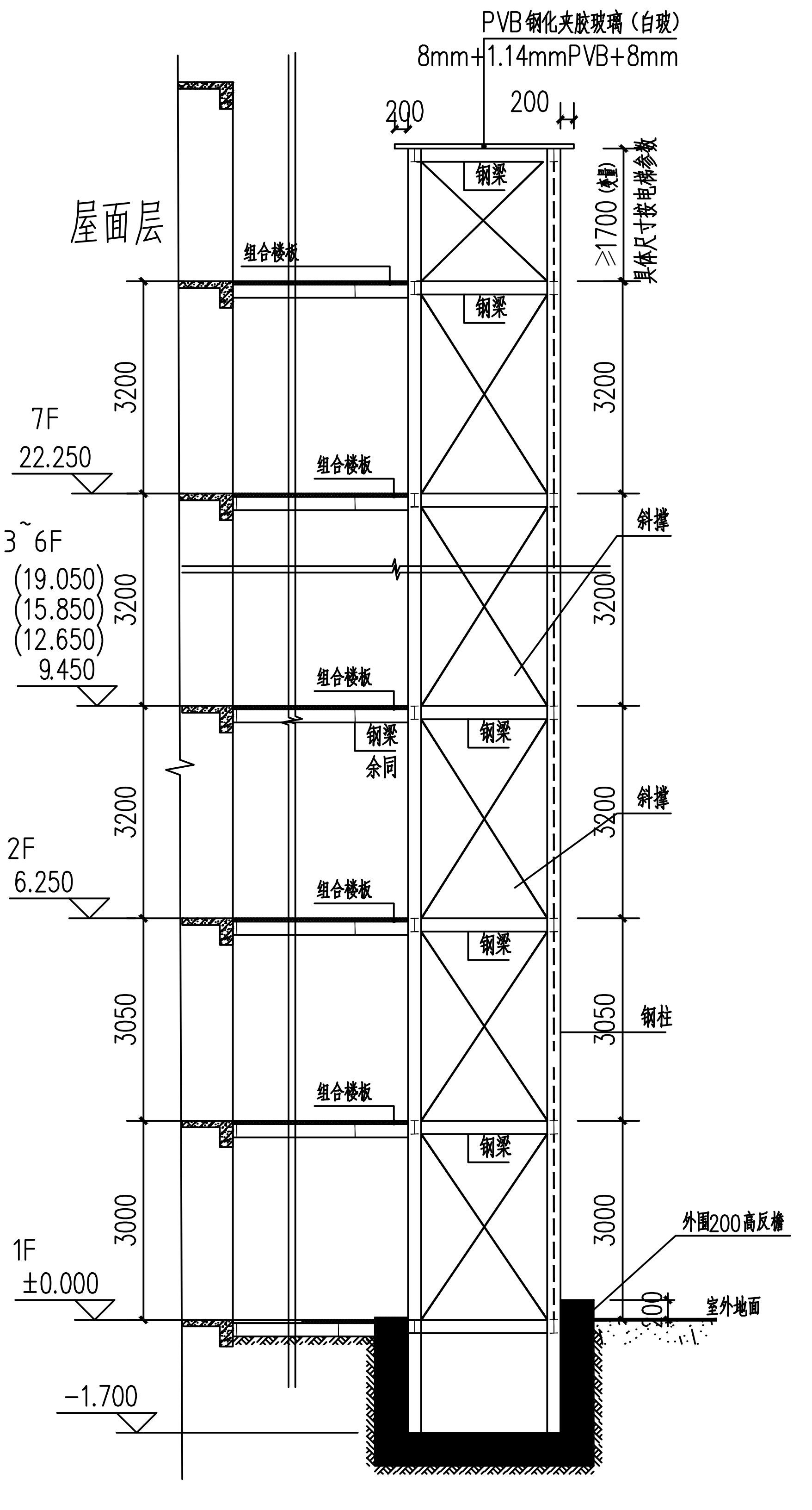
PVB钢化夹胶玻璃（白玻）
8mm+1.14mmPVB+8mm
200
200
屋面层
组合楼板
钢梁
≥1700（顶层）
具体尺寸按电梯参数
3200
7F
22.250
3~6F
(19.050)
(15.850)
(12.650)
9.450
斜撑
钢梁
余同
2F
6.250
3050
钢柱
1F
±0.000
3000
外围200高反檐
200
室外地面
-1.700

1-1剖面图　1:100

说明：1. 本工程电梯选用载重量为：825kg；乘客人数为：10人；额定速度：1.5m/s；电梯仅留井道及层门洞口，其余洞口及预埋件待甲方确定电梯厂家后，由厂家提供安装蓝图，并由设计院确认后方可施工.（无障碍电梯内装修需满足无障碍有关规范要求）

2. 电梯井道壁非混凝土时，每间隔2.5m应加设圈梁，具体按厂家要求设置.

广东智铭设计有限公司
Guangdong Zhiming Design Co.,Ltd.

审　定	杜少平	项目负责人	聂红
审　核	聂红	校　核	张彦志
专业负责人	聂红	设　计	余世霖

建设单位	凯旋湾一期	设计号	
工程名称	凯旋湾一期3栋加装电梯工程	设计阶段	施工图设计
子项名称		专　业	建　施
图名：	②~①轴立面图 1-1剖面图	图　号	JS-04
		比　例	1:50　版本 1
		日　期	2024.09